NOTICE D'UTILISATION CIRCLE FLAMER X-F1800

V2.1
2022/09

Showven Technologies Co., Ltd.

PREMIUM FACTORY - DISTRIBUTEUR OFFICIEL
info@premiumfactory.eu | www.premiumfactory.eu

Préface

Merci d'avoir choisi le SHOWVEN CIRCLE FLAMER X-F1800. Nous espérons qu'il vous apportera de nombreux moments passionnants. Veuillez lire attentivement le manuel suivant avant d'utiliser ce produit. L'opération conformément aux instructions est très importante pour la sécurité et peut prolonger la durée de vie de la machine.

Suivez strictement les instructions du manuel lors de l'utilisation du CIRCLE FLAMER X-F1800. En cas de doute, veuillez contacter SHOWVEN Technologies Co., Ltd à **info@showven.cn**
Nous supposons que la personne qui utilise ou est en contact avec l'appareil est familière avec la manière dont l'appareil doit être manipulé, y compris son utilisation, son entretien et sa réparation tel que défini dans ce manuel d'utilisation.

Avertissement

- Ce produit convient uniquement aux opérateurs qualifiés ou compétents ayant de l'expérience avec la technologie de l'appareil et particulièrement informés sur les types de carburant utilisés par l'appareil.
- Les réparations non autorisées sont interdites, elles peuvent causer de graves incidents.
- Assurez-vous que l'alimentation électrique est conforme à la tension nominale de l'équipement, et que la prise doit être bien mise à la terre. Débranchez et éteignez la machine lorsque vous ne l'utilisez pas.
- Avant de connecter le câble d'alimentation, assurez-vous que le câble de communication DMX est bien connecté et que la commande reste en position "feu éteint". Et le commutateur de sécurité sur le CIRCLE FLAMER X-F1800 doit rester en mode TEST.
- Avant d'allumer la machine, vérifiez soigneusement la distance de sécurité et assurez-vous qu'elle répond aux exigences de ce manuel.
- L'appareil ne peut être placé qu'horizontalement.
- Après avoir allumé l'appareil, aucune personne n'est autorisée à rester dans la zone de danger. Assurez-vous que toutes les personnes faisant partie du spectacle soient informées de la distance de sécurité, des risques et des fonctions de l'appareil.
- Ayez toujours un extincteur de CO2 et une couverture extinctrice en cas de besoin.
- Si vous avez des doutes quant à la sécurité de fonctionnement de l'appareil dans certaines circonstances, l'appareil doit être immédiatement mis hors service. Assurez-vous que l'appareil est en bon état de fonctionnement avant utilisation. En cas de non-allumage correct, éteignez immédiatement et vérifiez en conséquence.
- Assurez-vous d'utiliser un fluide de flamme de haute qualité, sinon, cela conduit facilement à un échec ou un danger. Soyez prudent lorsque vous remplissez le réservoir de fluide de flamme. Veuillez garder le fluide de flamme loin des sources de chaleur, des étincelles, du feu ou d'autres possibilités d'ignition. Ne fumez pas !
- L'opérateur responsable du contrôle du Circle Flamer doit toujours avoir une vue claire de l'appareil, afin qu'il/elle puisse arrêter le spectacle immédiatement en cas de danger. L'interrupteur principal AC doit être à proximité de l'opérateur. Ainsi, l'opérateur peut éteindre l'alimentation de tous les appareils en cas d'anomalie.
- L'appareil ne doit pas être modifié et appliqué à d'autres fins d'utilisation.

Avertissement

SHOWVEN Technologies Co., Ltd décline toute responsabilité pour les situations dangereuses, les accidents et les dommages résultant de:

1. Ignorance des avertissements ou règlements tels qu'indiqués sur le cercle de flamme ou ce manuel.
2. Utilisation pour d'autres applications ou circonstances autres que celles indiquées ici.
3. Modifications apportées au cercle de flamme, y compris l'utilisation de pièces détachées non originales.
4. Couvercle de sécurité retiré sans autorisation de SHOWVEN.
5. Utilisation de cette machine par du personnel non qualifié ou non formé.
6. Utilisation inappropriée de la machine.
7. Caractéristiques Fonctionnelles:

Caractéristiques Fonctionnelles

- Système de flamme actionné par fluide avec des angles pivotants de 210°.
- Jusqu'à 88 séquences de tir préréglées.
- Conception de la buse orientée vers l'avant, plus sûre pour l'opérateur.
- Verrou de sécurité avec mode de test commutable.
- Buse en acier inoxydable, fiable et durable.
- Conception à double vannes électromagnétiques pour une sécurité supplémentaire.
- Double pompe assurant une pression stable.
- Équipé d'une interface de signal pyrotechnique de 9-60V, compatible avec le système de tir de feux d'artifice.
- Connecteurs Neutrik® powerCON TRUE1 en entrée/sortie, Neutrik® DMX 3 broches et 5 broches en entrée/sortie.
- Compatible avec le contrôleur hôte original de SHOWVEN.

Spécifications Techniques

- MODÈLE: X-F1800
- DIMENSION: 590×360×370mm
- POIDS: 30kg
- TENSION: AC100-120V ou AC200-240V, 50/60Hz
- PUISSANCE: 380W
- UTILISATION SOUS LA PLUIE: OUI
- CONTRÔLE: DMX, signal pyro de 9-60V
- INTERFACE: Neutrik® powerCON TRUE1 ENTRÉE/SORTIE
- HAUTEUR DE FLAMME: jusqu'à 8-10m (sans vent)
- ANGLES DE TIR: 210° (±105°)
- CONSOMMABLE: ISOPAR-G, H, L, M; ISOPROPANOL
- CAPACITÉ DU RÉSERVOIR DE CONSOMMABLE: 10L
- CONSOMMATION : 60ml/s
- ALIMENTATION EXT. PAR BATTERIE: OUI

Structure CIRCLE FLAMER X-F1800

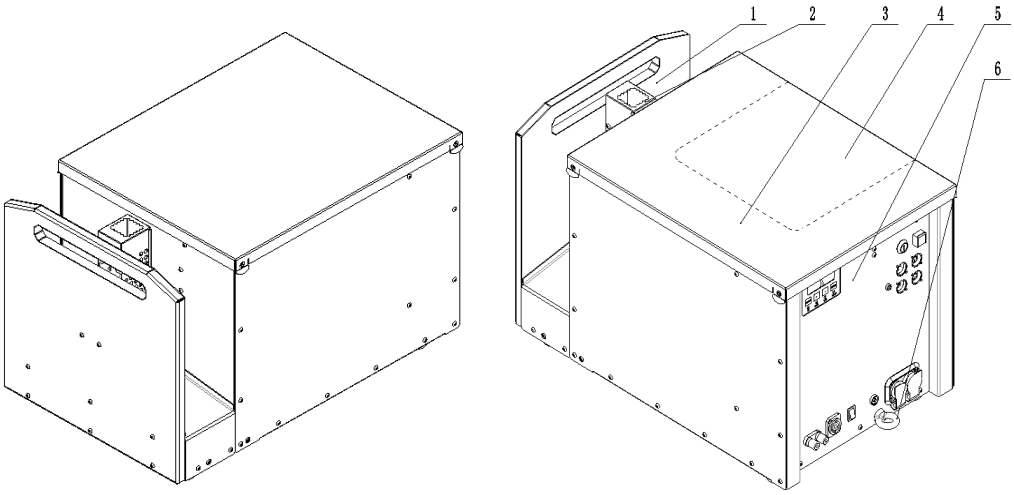

1.Poignée
2. Tête de tir
3.Panneau supérieur
4.Réservoir
5. Panneau de contrôle
6. Boucle de sécurité

Schéma du dessous de la machine

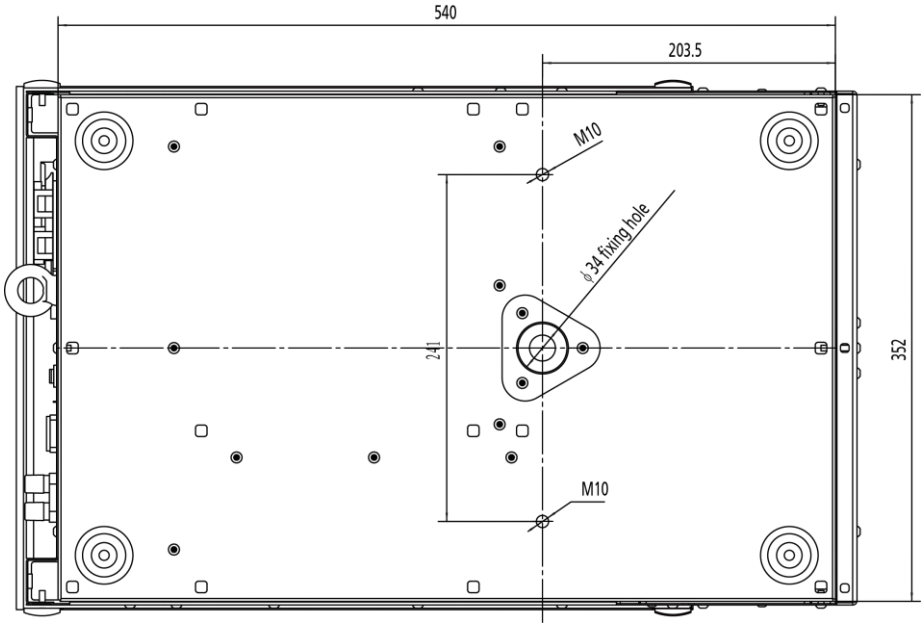

Panneau arrière

1. Panneau de commande à écran LCD
2. Verrouillage de sécurité
3. Indicateur lumineux
4. Sortie DC 5V
5. Entrée/sortie DMX à 3 broches
6. Entrée/sortie DMX à 5 broches
7. Entrée/sortie d'alimentation
8. Fusible
9. Interrupteur ON/OFF
10. Entrée d'alimentation de la batterie 12V
11. Port de signal pyro DC 9V-60V

▵ Panneau opérationnel

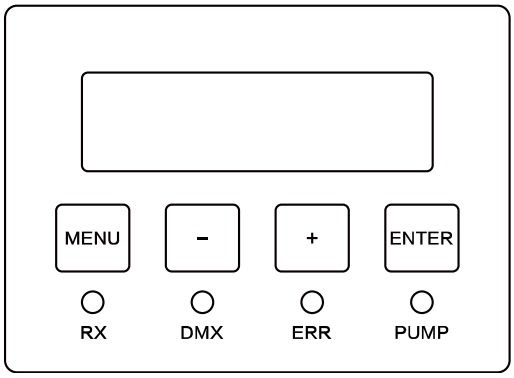

1.Zone d'affichage LED :

- RX : Réception radio (réservé)
- DMX : Signal DMX. Clignote signifie que le signal DMX est disponible, sinon aucun signal DMX.
- ERR : S'allume lorsqu'il y a une erreur.
- PUMP : S'allume lorsque la pompe fonctionne.

2. Fonctions des boutons :

- **MENU : Changez d'interface pour configurer le paramètre.**
- **+** *: Augmenter le paramètre.*
- *- : Diminuer le paramètre.*
- *ENTER : Confirmer et enregistrer les paramètres (l'écran clignote lors de l'enregistrement des paramètres). Remarque : l'affichage de l'écran revient à l'interface principale si aucun bouton n'est pressé en 10s.*

3. Interface de bienvenue :

F1800-A181023
A180921016

- Première ligne : Modèle du produit et version du logiciel.
- Deuxième ligne : Numéro de série de l'équipement.

4. Interface principale :

DMX Address: 1
P: 100 V:13.6

- Première ligne : Adresse DMX.
- Deuxième ligne : "P : 100" signifie Pression100 (100=10bar) ; "V : 13.6" signifie que la tension interne est de 13.6V.

5. Message d'alerte :

Message d'alerte	Pourquoi cela apparait	Comment supprimer
E0 Test Mode	Interrupteur de sécurité en MODE TEST	Basculer en MODE USER
E0 Factory Mode	MODE FACTORY	Basculer en MODE NORMAL
E0 Invert On	Fonction Inverser ON	Régler Inverser sur OFF
E0 FireForbidden	Feu Interdit ON	Régler Feu Interdit sur OFF
E4 ExtIgnite ON	Ext Ignition ON	Régler Ext Ignite sur OFF

6. Message d'erreur

Message Erreur	Pourquoi cela apparait	Raison / Comment supprimer
E1 Pressure Err	Pressuriser pendant 8s, si la valeur de pression n'atteint pas la valeur cible	Pas de carburant, panne de pompe, fuite de carburant dans la conduite, etc.
E2 P Relief Err	Dépressuriser pendant 2.5s, si la valeur de pression ≥ 50% de la valeur cible	Défaillance de la vanne de décharge de pression.
E5 Voltage Err	Entrée DC < 10V ou > 15V	Assurez-vous que l'entrée DC est entre 10-15V.
E6 Tip Err	Machine inclinée de plus de 45°	Réglez le paramètre d'inclinaison sur OFF ou installez la machine horizontalement.

7. Configuration de l'interface :

Appuyez sur "MENU" pour passer à travers le menu de configuration.

Menu	Plade de menu	Explication
Réglez l'adresse DMX	1~512	Configuration l'adresse DMX
Limite d'angle	Maxi. ANGLE : NO.1 - NO.15	Restreindre les angles de rotation de la buse : Réglé par "+" et "-", et confirmer par "ENTER".
	Mini. ANGLE : NO.1 - NO.15	
Limite TEST	OFF / ON	Testez la fonction de limite d'angle après avoir défini la limite d'angle.

Étapes de réglage de la limite d'angle et installation des blocs d'angle.

a) Réglez "Angle Maxi" et "Angle Mini", appuyez sur "ENTRÉE" pour sauvegarder les changements.

b) Installez les plaques de bloc d'angle.

c) Activez le Test de Limite en le mettant sur ON, et appuyez sur ENTRÉE, la buse se déplacera de l'Angle Mini à l'Angle Maxi, puis au milieu.

d) Après avoir confirmé que le contrôle de la limite d'angle par logiciel fonctionne bien, placez la tige de limite d'angle aux Angles Mini et Maxi correspondants. Répétez le test de limite pour reconfirmer que la tige de limite d'angle a été correctement installée.

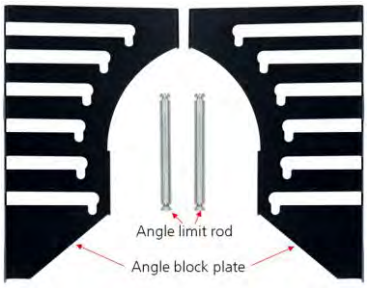

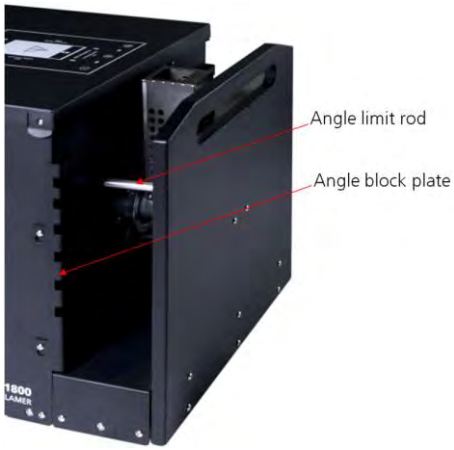

8. Interface avancée :

Appuyez sur "MENU" pendant 3 secondes pour entrer dans l'interface avancée, appuyez sur "MENU" pour changer d'interface, appuyez sur "MENU" pendant 3 secondes pour revenir à l'interface principale.

Element	Contenu	Description
Drive Test	OFF / Moteur / Pompe / Allumeur / Valve de soulagement / Valve de jet	
	1. Motor	Pivotant et s'arrêtant à l'angle cible
	2. Pump	Pompe fonctionnant, si la pression atteint la valeur cible, la pompe ne fonctionnera pas.
	3. Igniter	Allume pendant 1s.
	4. Relief Valve	La valve sera activée et désactivée 3 fois.

	5. Jet Valve 1 6. Jet Valve 2	le verrou de sécurité situé en mode UTILISATEUR, la valve de soulagement de pression activée, puis la valve de jet correspondante sera activée et désactivée 3 fois.
Ext Ignite	OFF / ON	Déclenché par un signal d'allumeur pyro de 9-60V.
Set Ext Sequence	1~88	Séquence préréglée déclenchée par un signal pyro.
Language	English / Chinese	Changement de langue.
Mode Select	Normal Mode / Factory Mode	MODE FACTORY uniquement pour le fabricant
Tip Setting	OFF / ON	Activer/désactiver la fonction de basculement.
Head to middle	OFF / ON	Canal 1=0, la tête de tir reviendra à la position du milieu (NO.8) après avoir exécuté une séquence prédéfinie.
Invert	OFF / ON	Lorsqu'il est activé, tous les angles seront inversés.
Motor Disabled	OFF / ON	lorsqu'il est activé, la position de la tête de tir doit être déplacée ou réglée manuellement, et le moteur de la tête de tir sera désactivé. (Le lance-flammes doit être redémarré avant que cela prenne effet.)
Default Parameter	OFF / ON	Réinitialiser les paramètres par défaut

Angles de tir

L'angle de tir pour CIRCLE FLAMER est de ±105°, depuis le point de vue du côté public, il y a en tout 15 angles de tir comme ci-dessous.

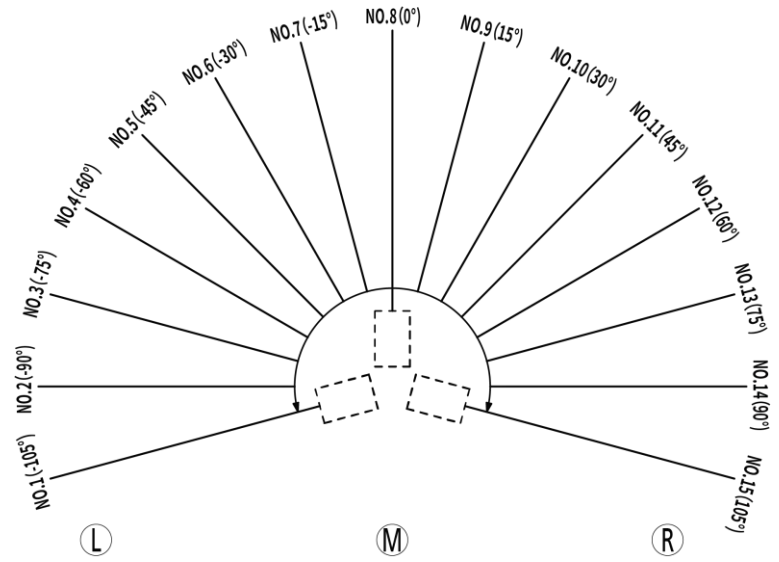

Temps de conduite pour les effets:

Temps nécessaire pour que le moteur passe de NO.8 à l'angle correspondant..

No.	Angles	Temps de conduite nécessaire
NO.1	-105°	170ms
NO.2	-90°	150ms
NO.3	-75°	130ms
NO.4	-60°	110ms
NO.5	-45°	90ms
NO.6	-30°	70ms
NO.7	-15°	50ms
NO.8	0°	0ms
NO.9	15°	50ms

NO.10	30°	70ms
NO.11	45°	90ms
NO.12	60°	110ms
NO.13	75°	130ms
NO.14	90°	150ms
NO.15	105°	170ms

Par exemple, pour le moteur passant de 0° à 45°, il faut 90ms, lorsque l'opérateur conçoit un spectacle synchronisé avec la musique, ce temps de conduite doit être calculé.

▵ Séquences de tir de CIRCLE FLAMER X-F1800 :

CIRCLE FLAMER X-F1800 possède 88 séquences préréglées, l'opérateur utilise la valeur DMX du canal associé ou le numéro de séquence pour accéder à une séquence particulière. Ci-dessous, vous pouvez trouver la liste des séquences et des allumages simples

No.	Ignition angle	Description	**Mouvement Buse**	**Durée de Tir (reference)**	CH5 DMX Reference Value
1	-105°	Single Ignition SHORT flame	Static	0.19s	3-5
2	-90°	Single Ignition SHORT flame	Static	0.19s	6-7
3	-75°	Single Ignition SHORT flame	Static	0.19s	8-10
4	-60°	Single Ignition SHORT flame	Static	0.19s	11-12
5	-45°	Single Ignition SHORT flame	Static	0.19s	13-15
6	-30°	Single Ignition SHORT flame	Static	0.19s	16-17
7	-15°	Single Ignition SHORT flame	Static	0.19s	18-20
8	0°	Single Ignition SHORT flame	Static	0.19s	21-22
9	15°	Single Ignition SHORT flame	Static	0.19s	23-25
10	30°	Single Ignition SHORT flame	Static	0.19s	26-28
11	45°	Single Ignition SHORT flame	Static	0.19s	29-30
12	60°	Single Ignition SHORT flame	Static	0.19s	31-33
13	75°	Single Ignition SHORT flame	Static	0.19s	34-35
14	90°	Single Ignition SHORT flame	Static	0.19s	36-38
15	105°	Single Ignition SHORT flame	Static	0.19s	39-40
16	-105°	Single Ignition LONG flame	Static	0.56s	41-43
17	-90°	Single Ignition LONG flame	Static	0.56s	44-45
18	-75°	Single Ignition LONG flame	Static	0.56s	46-48
19	-60°	Single Ignition LONG flame	Static	0.56s	49-50
20	-45°	Single Ignition LONG flame	Static	0.56s	51-53
21	-30°	Single Ignition LONG flame	Static	0.56s	54-56
22	-15°	Single Ignition LONG flame	Static	0.56s	57-58
23	0°	Single Ignition LONG flame	Static	0.56s	59-61
24	15°	Single Ignition LONG flame	Static	0.56s	62-63
25	30°	Single Ignition LONG flame	Static	0.56s	64-66
26	45°	Single Ignition LONG flame	Static	0.56s	67-68
27	60°	Single Ignition LONG flame	Static	0.56s	69-71
28	75°	Single Ignition LONG flame	Static	0.56s	72-73
29	90°	Single Ignition LONG flame	Static	0.56s	74-76
30	105°	Single Ignition LONG flame	Static	0.56s	77-79

Liste des séquences d'étapes

No.	Ignition angle NO.	Description	**Mouvement Buse**	**Durée de Tir (reference)**	CH5 DMX Reference Value
31	Step from 1-15	SHORT flame Step sequence	L -> R	2.66s	80-81
32	Step from 15-1	SHORT flame Step sequence	R -> L	2.66s	82-84
33	Step 5>8>11	SHORT flame Step sequence	L -> R	0.92s	85-86

34	Step 11>8>5	SHORT flame Step sequence	R -> L	0.92s	87-89
35	Step 6>10	SHORT flame Step sequence	L -> R	0.75s	90-91
36	Step 10>6	SHORT flame Step sequence	R -> L	0.75s	92-94
37	Step 4>6>8>10>12	SHORT flame Step sequence	L -> R	1.27s	95-96
38	Step 12>10>8>6>4	SHORT flame Step sequence	R -> L	1.27s	97-99
39	Step 8>6>10>4>12	SHORT flame Step sequence	M>L>R>L>R	1.60s	100-101
40	Step 8>10>6>12>4	SHORT flame Step sequence	M>R>L>R>L	1.60s	102-104
41	Step from 1-15	LONG flame Step sequence	L -> R	7.78s	105-107
42	Step from 15-1	LONG flame Step sequence	R -> L	7.78s	108-109
43	Step 5>8>11	LONG flame Step sequence	L -> R	1.82s	110-112
44	Step 11>8>5	LONG flame Step sequence	R -> L	1.82s	113-114
45	Step 6>10	LONG flame Step sequence	L -> R	1.25s	115-117
46	Step 10>6	LONG flame Step sequence	R -> L	1.25s	118-119
47	Step 4>6>8>10>12	LONG flame Step sequence	L -> R	2.68s	120-122
48	Step 12>10>8>6>4	LONG flame Step sequence	R -> L	2.68s	123-124
49	Step 8>6>10>4>12	LONG flame Step sequence	M>L>R>L>R	2.88s	125-127
50	Step 8>10>6>12>4	LONG flame Step sequence	M>R>L>R>L	2.88s	128-130

Liste des séquences ondulantes

No.	Ignition angle NO.	Description	**Mouvement Buse**	**Durée de Tir (Reference)**	CH5 DMX Reference Value
51	Wave 5 -->11	Middle wave sequence	L -> R	1.87s	131-132
52	Wave 11-->5	Middle wave sequence	R -> L	1.87s	133-135
53	Big wave 1--15	LONG wave sequence	L -> R	4.08s	136-137
54	Big wave 15--1	LONG wave sequence	R -> L	4.08s	138-140
55	Wave 8-->1	Middle wave sequence	M -> L	2.09s	141-142
56	Wave 8-->15	Middle wave sequence	M -> R	2.09s	143-145
57	Wave 1-->8	Middle wave sequence	L -> M	2.31s	146-147
58	Wave 15-->8	Middle wave sequence	R -> M	2.31s	148-150
59	Wave 8-->11	SHORT wave sequence	M -> R	0.99s	151-152
60	Wave 8-->5	SHORT wave sequence	M -> L	0.99s	153-155
61	Wave 5-->8	SHORT wave sequence	L -> M	1.08s	156-158
62	Wave 11-->8	SHORT wave sequence	R -> M	1.08s	159-160

Liste des séquances additionnelles

No.	Ignition angle NO.	Description	**Mouvement Buse**	**Durée de Tir (Reference)**	CH5 DMX Reference Value
63	Step 3>13	SHORT flame Step sequence	L -> R	0.93s	161-163
64	Step 13>3	SHORT flame Step sequence	R -> L	0.93s	164-165
65	Step 3>13	LONG flame Step sequence	L -> R	1.63s	166-168
66	Step 13>3	LONG flame Step sequence	R -> L	1.63s	169-170
67	Step 8-13	SHORT flame Step sequence	M -> R	1.55s	171-173
68	Step 13-8	SHORT flame Step sequence	R -> M	1.55s	174-175
69	Step 8-13	LONG flame Step sequence	M -> R	3.24s	176-178
70	Step 13-8	LONG flame Step sequence	R -> M	3.24s	179-181
71	Step 8-3	SHORT flame Step sequence	M -> L	1.54s	182-183
72	Step 3-8	SHORT flame Step sequence	L -> M	1.54s	184-186
73	Step 8-3	LONG flame Step sequence	M -> L	3.24s	187-188
74	Step 3-8	LONG flame Step sequence	L -> M	3.24s	189-191
75	Step 3-13	SHORT flame Step sequence	L -> R	1.98s	192-193
76	Step 13-3	SHORT flame Step sequence	R -> L	1.98s	194-196
77	Step 2-14	SHORT flame Step sequence	L -> R	2.32s	197-198
78	Step 14-2	SHORT flame Step sequence	R -> L	2.32s	199-201

79	Step 8>5>11	SHORT flame Step sequence	M>L>R	0.93s	202-203
80	Step 8>11>5	SHORT flame Step sequence	M>R>L	0.93s	204-206
81	Step 5-11	SHORT flame Step sequence	L -> R	1.28s	207-209
82	Step 11-5	SHORT flame Step sequence	R -> L	1.28s	210-211
83	Wave 8-->13	Middle wave sequence	M -> R	1.70s	212-214
84	Wave 13-->8	Middle wave sequence	R -> M	1.70s	215-216
85	Wave 8-->3	Middle wave sequence	M -> L	1.60s	217-219
86	Wave 3-->8	Middle wave sequence	L -> M	1.60s	220-221
87	Wave 3-->13	LONG wave sequence	L -> R	3.06s	222-224
88	Wave 13-->3	LONG wave sequence	R -> L	3.06s	225-226
>89	8(0°)	Single Ignition LONG flame	Static	max. 8s	227-255

▵ Contrôle DMX :

CIRCLE FLAMER X-F1800 occupe 6 canaux.

Canal	Fonction	Valeur
CH1	Configuration manuelle de l'angle	**0~255 :** changement d'angle de -105° à 105° **128 :** droit vers le haut (0°)
CH2	Configuration de la vitesse d'oscillation de la buse	**0 et 255 :** Vitesse maximale **1~254 :** Augmentation de la vitesse
CH3	Allumage ON/OFF	0~253: Allumage désactivé 254~255: Allumage activé
CH4	Configuration de la durée de tir	0 and 255: feu permanent (10s est la durée de la limite) 1~254: 10~2540ms durée (Durée du tir manuel = valeur DMX * 10ms)
CH5	Configuration de la séquence prédéfinie	0-2: pas de séquence prédéfinie 3-255: pas de séquence prédéfinie Valeur DMX = 2 + N° de séquence *2.55 (ROUND OFF)
CH6	Configuration du mode	0~49: Dépressurisation (arrêt d'urgence) **50~200 :** Pressuriser 201~255: Dépressurisation (arrêt d'urgence)

Canal 1 (CH1) : Réglage manuel de l'angle

Angle No.	Angle	DMX Value
1	-105°	0
2	-90°	18
3	-75°	36
4	-60°	54
5	-45°	73
6	-30°	91
7	-15°	109
8	0°	128
9	15°	146
10	30°	165
11	45°	183
12	60°	201
13	75°	219
14	90°	237
15	105°	255

1. Le premier canal contrôle l'angle de tir. Il définit l'angle auquel la buse du CIRCLE FLAMER se déplace. L'angle peut être choisi n'importe où entre -105° et +105° (valeur DMX 0 à 255).

2. La valeur DMX pour un angle de 0° est 127.5 (arrondir à 128). En utilisant cette valeur, la formule suivante peut être utilisée pour calculer tous les autres angles ∠ en degrés. Veuillez toujours noter le préfixe de l'angle DMX Value = 127.5 + (∠*1.2145).

Canal 2 (CH2) : Réglage manuel de la vitesse d'ondulation des buses

CH2 : Réglage de la vitesse d'ondulation de la buse			
DMX Value	0	1-254	255
Vitesse	Max Vitesse	Incrément de vitesse	Max Vitesse

Le deuxième canal définit la vitesse d'agitation de la buse. Il fonctionne avec le canal 1 pour la mise à feu manuelle.

Canal 3 (CH3) : Allumage ON/OFF

CH3 : Allumage		
DMX Value	0-253	254-255
Ignition	Désactivation de l'allumeur (OFF)	Activation de l'allumage (ON)

Le troisième canal active l'allumage proprement dit. Si la valeur DMX de ce canal est supérieure à 253, le CIRCLE FLAMER s'allumera.

Channel 4 (CH4) : Configuration de la durée de tir

CH4 : Réglage de la durée du tir manuel								
DMX Value	0	1	2	3	4	……	254	255
Firing Duration	Permanent	10ms	20ms	30ms	40ms		2540ms	Permanent

Le quatrième canal est le réglage de la durée du tir
La formule ci-dessous permet de calculer la durée d'allumage (ms) :
Valeur DMX = t/10

Canal 5 (CH5) : Configuration de la séquence de programmes

Le cinquième canal permet de déclencher une séquence prédéfinie. Trois valeurs DMX peuvent être utilisées pour l'une des séquences de tir programmées dans la liste des séquences ci-dessus (voir le tableau de la liste des séquences ci-dessus). La formule ci-dessous peut être utilisée pour calculer la séquence de mise à feu :
Valeur DMX = 2 + N° de séquence *2.55

CH5 : Liste des séquences							
DMX Value	0~2	3~5	6~7	8~10	11~12	.....	225-226
Sequence No.	N/A	1	2	3	4		88

Canal 6 (CH6) : Configuration du mode

Le sixième canal correspond au mode de fonctionnement de la pompe.
Lorsque le verrou de sécurité se trouve en MODE TEST, réglez la valeur DMX entre 50 et 200 pour tester le système. Pour des raisons de sécurité, l'appareil ne se met pas sous pression.
Lorsque le verrou de sécurité se trouve en MODE UTILISATEUR, la pression de l'appareil est activée en réglant la valeur DMX entre 50 et 200. L'appareil peut générer des flammes en mode pressurisation.

CH6 : Configuration du mode			
DMX Value	0-49	50-200	201-255
Mode	Depressurize Mode	Pressurize Mode	Depressurize Mode

▵ Contrôle avec le contrôleur hôte SHOWVEN ZK6200/ZK6300

Si vous utilisez le contrôleur hôte SHOWVEN ZK6200 ou ZK6300 pour programmer le CIRCLE FLAMER X-F3600, veuillez procéder comme suit :

Appuyez sur "F3" sur le contrôleur hôte - trouvez "DEVICE" - choisissez le bon appareil "CIRCLE FLAMER".
Le contrôleur hôte communique bi-directionnellement avec l'appareil, veuillez attribuer une adresse DMX unique à chaque unité du CIRCLE FLAMER X-F3600.
Appuyez sur "Préchauffage" pour commencer à mettre sous pression le CIRCLE FLAMER X-F3600.
Déclenchez l'effet de flamme prédéfini en entrant le numéro de séquence prédéfini dans la HAUTEUR DE TIR.

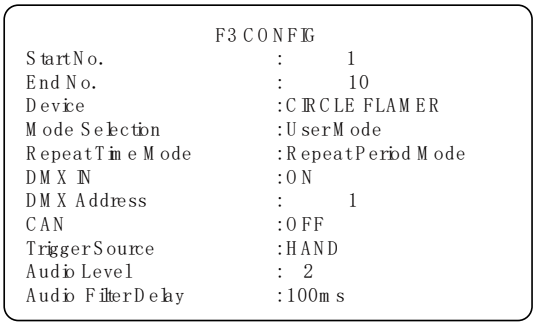

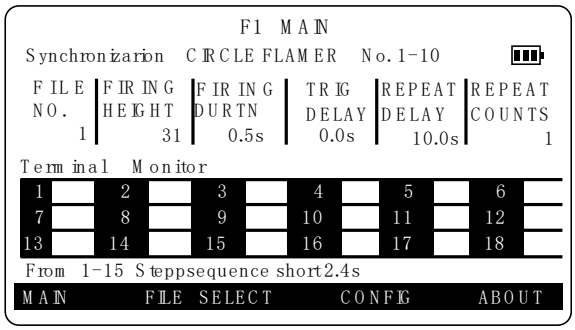

Opération

1. Distance de sécurité

- La distance de sécurité pour le CIRCLE FLAMER X-F1800 est divisée en deux parties : le rayon de sécurité autour de la machine (a) et la distance de sécurité dans la direction de tir (b). Aucune personne et aucun matériau inflammable ne sont autorisés à rester dans la zone d'isolement de sécurité lorsque le lance-flammes est armé.
- Le rayon de sécurité autour de la machine dépend de la hauteur de tir (taille de la buse), avec un rayon de 2,5m à 3m. Pour la distance de sécurité dans la direction de tir, elle équivaut à la hauteur maximale de tir * 1,5. Le CIRCLE FLAMER X-F1800, avec des angles de tir oscillants de 105°, lorsque des séquences de tir, des séquences étondes ou des séquences supplémentaires sont utilisées, la zone d'isolement de sécurité est une zone sectorielle tridimensionnelle

TYPE DE BUSE	HAUTEUR MAX	RAYON DE SECURITE CIRCLE FLAMER (a)	DISTANCE DE SECURITE Direction (b)
SFSMA002 Nozzle M	10m	3m	15m
SFSMA003 Nozzle L	8m	2.5m	12m

La zone de sécurité du CIRCLE FLAMER X-F1800 est un espace tridimensionnel dont la section transversale est un secteur de 210° délimité par a et b (voir le schéma ci-dessous). Il s'agit d'une zone de sécurité formée par une colonne de sécurité d'un diamètre de a, d'une hauteur de b et d'une rotation de ± 105 degrés. Il est strictement interdit aux personnes et aux objets non autorisés d'y pénétrer. En fonction de la séquence de tir / des angles, la zone sectorielle change en conséquence. En cas d'installation en angle, la distance de sécurité autour de la machine et la direction de tir doivent être modifiées en conséquence.

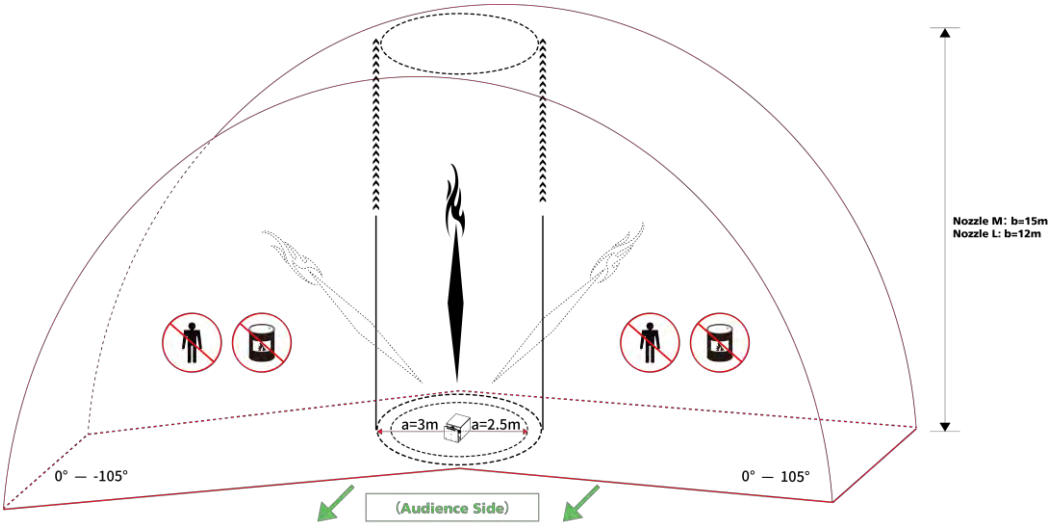

Distance de sécurité en cas de vent

Le rayon de la zone d'isolement de sécurité (a) et la distance de sécurité de la direction de tir (b) augmentent avec la direction et la vitesse du vent (v, m/s). La distance de sécurité en cas de vent peut être calculée comme suit :

BUSE M: a = 3 + v; b = 15 + v

BUSE L: a = 2.5 + v; b = 12 + v

Par exemple, lorsque la vitesse du vent est de 3m/s, nous utilisons la buse M sur le CIRCLE FLAMER X-F1800, le rayon de la zone d'isolation de sécurité doit être de 6m, la distance de sécurité de la direction de tir est de 18m. Lorsque la vitesse du vent est ≥ 8m/s (force du vent ≥ 5), veuillez l'utiliser avec précaution. Lorsque la vitesse du vent est ≥ 17m/s force du vent ≥ 8 , veuillez cesser d'utiliser le CIRCLE FLAMER X-F1800.

Explication de la direction

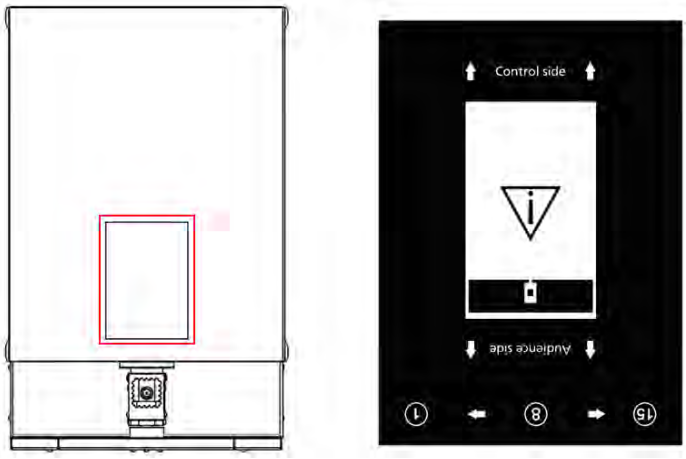

Il y a une explication sur le panneau supérieur du CIRCLE FLAMER X-F1800 comme le montre l'image ci-dessus.

1. 1 à 15 est l'angle de tir du FLAMMEUR CERCLE X-F1800, l'extrême droite est la position 15, le milieu est la position 8, l'extrême gauche est la position 1.
2. Le côté public et le côté contrôle sont indiqués sur l'image ci-dessus.

Remarque : afin d'indiquer la direction correcte, veuillez placer le panneau supérieur correctement.

Etiquette du CIRCLE FLAMER X-F1800

L'étiquette se trouve sur le panneau arrière de la machine et les informations sont indiquées ci-dessous.

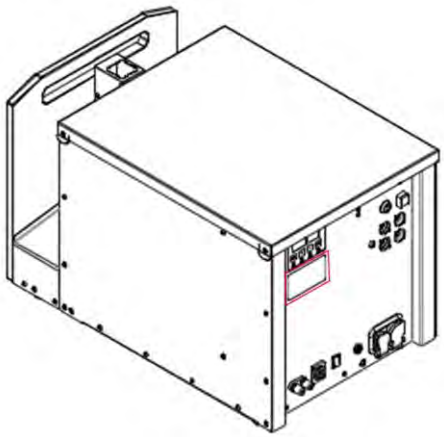

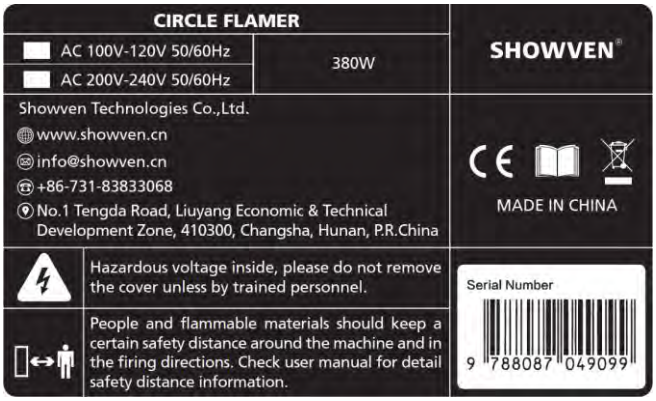

Consummable pour CIRCLE FLAMER X-F1800

1. La teneur en eau du carburant doit être inférieure à 0,5 %
2. Pour une sécurité maximale, utiliser un carburant dont le point d'éclair se situe entre 60 et 80℃, ISOPAR L est fortement recommandé
3. L'éthanol n'est pas suggéré pour trois raisons, premièrement l'éthanol est hautement inflammable et n'est donc pas aussi sûr qu'ISOPAR ; deuxièmement la couleur de la flamme est très faible ; troisièmement il y a toujours une forte teneur en eau (> 0,5%) dans l'éthanol.
4. Il est interdit d'utiliser des carburants colorés sur le CIRCLE FLAMER X-F1800, car ils risquent d'endommager la machine.

SHOWVEN exclut toute responsabilité pour les pertes, les dommages et les accidents causés par la non-utilisation de combustibles qualifiés conformément à cette exigence.

En cas de besoin, il faut toujours avoir un extincteur à poudre, un extincteur à CO2 et une couverture d'extinction à côté de l'équipement. Quelqu'un doit être présent pendant le fonctionnement de l'appareil. En cas d'accident, un extincteur à poudre peut être utilisé lorsque le feu est important, et un extincteur au dioxyde de carbone peut être utilisé lorsque le feu est faible.

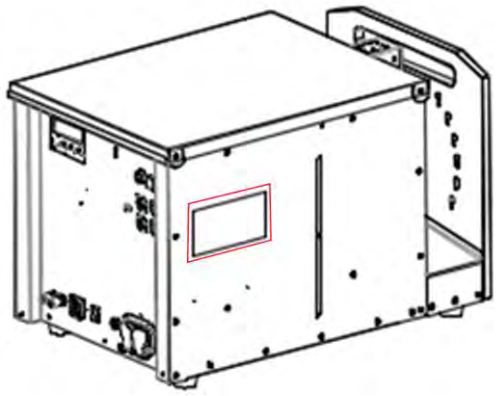

2. Installer le CIRCLE FLAMER X-F1800

a) Choisissez la buse appropriée, assurez-vous que la position d'installation du CIRCLE FLAMER X-F1800 répond aux exigences de distance de sécurité ci-dessus. Le nouveau CIRCLE FLAMER X-F1800 est fourni avec une buse M qui génère des flammes jusqu'à 10m.
b) L'installation horizontale est préférable pour le CIRCLE FLAMER X-F1800. S'il est nécessaire d'installer le CIRCLE FLAMER X-F1800 dans des angles, veuillez d'abord mettre le réglage TIP sur OFF. Le X-F1800 a un angle d'inclinaison maximum de 45° ou -45°, et il peut être incliné dans la direction indiquée sur l'image ci-dessous. En outre, il convient de vérifier le niveau de carburant dans le réservoir afin d'éviter toute fuite de carburant lors de l'installation de l'angle d'inclinaison.
c) Assurez-vous que le CIRCLE FLAMER X-F1800 est solidement installé. Pour les installations en treillis, utilisez toujours une corde de sécurité pour garantir une sécurité accrue. S'il existe d'autres directives nationales ou régionales, veuillez les suivre en conséquence.

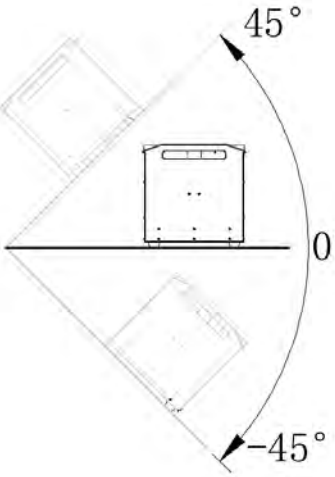

3. Connectez l'alimentation et le câble DMX au CIRCLE FLAMER X-F1800

Avant de brancher l'alimentation et/ou le câble DMX, assurez-vous que le verrou de sécurité du CIRCLE FLAMER X-F1800 reste en MODE TEST comme sur l'image ci-dessus.

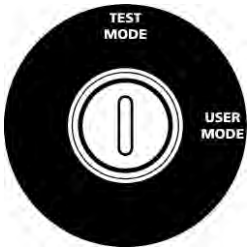

En cas de contrôle par DMX, suivre les étapes ci-dessous :

a) Connectez un câble d'alimentation à la prise POWER IN du CIRCLE FLAMER X-F1800. Branchez l'autre extrémité du câble d'alimentation à la source d'alimentation. Veillez à ce que la tension d'alimentation corresponde à la tension nominale de l'appareil et que la prise soit bien mise à la terre.
b) Chaque unité du CIRCLE FLAMER X-F1800 peut être connectée directement à la source d'alimentation. Si vous connectez des machines en séquence, connectez un câble d'alimentation à la sortie d'alimentation de la machine précédente, puis connectez l'autre extrémité du câble d'alimentation à l'entrée d'alimentation de la machine suivante. Ne pas connecter plus d'unités sur un même circuit électrique
c) Allumer le CIRCLE FLAMER X-F180
d) Attribuer une adresse DMX à chaque unité de la machine. Si vous utilisez un contrôleur SHOWVEN ou FXcommander pour contrôler la machine, veuillez attribuer une adresse DMX unique pour chaque unité de la machine.
e) Connectez un câble DMX à la prise DMX IN de la première unité du X-F1800, une autre tête de ce câble DMX se connecte à la console DMX (telle que FXcommander). S'assurer que la console DMX est hors tension.
f) Connectez un câble DMX à la prise DMX OUT du X-F1800 précédent, et l'autre extrémité à la prise DMX IN de l'appareil suivant. Connectez tous les appareils en série de cette manière.
g) Il est conseillé de brancher un terminateur DMX sur la prise DMX OUT du dernier appareil de la machine afin d'améliorer la fiabilité du signal. Un amplificateur de signal est nécessaire pour la transmission du signal DMX sur de longues distances (>200m).

Si la commande est assurée par un signal pyrotechnique de 9 à 60 V, suivre les étapes ci-dessous :

a) Connectez un câble d'alimentation à la prise POWER IN du CIRCLE FLAMER X-F1800. Branchez l'autre extrémité du câble d'alimentation à la source d'alimentation. Veillez à ce que la tension d'alimentation corresponde à la tension nominale de l'appareil et que la prise soit bien mise à la terre.
b) Chaque unité du CIRCLE FLAMER X-F1800 peut être connectée directement à la source d'alimentation. Si vous connectez des machines en séquence, connectez un câble d'alimentation à la sortie d'alimentation de la machine précédente, puis connectez l'autre extrémité du câble d'alimentation à l'entrée d'alimentation de la machine suivante. Ne pas connecter plus d'unités à un seul circuit électrique.
c) Connecter les câbles de contrôle de l'alimentation au connecteur de signal pyro 9-60V sur le CIRCLE FLAMER X-F1800.
d) Connecter l'autre extrémité des câbles de contrôle de l'alimentation au contrôleur pyro (source de déclenchement externe 9-60V). Assurez-vous que le contrôleur pyro est hors tension
e) Allumez tous les CIRCLE FLAMER X-F1800.
f) Régler l'Ext Ignite sur ON dans l'interface avancée, régler la séquence de mise à feu en choisissant un numéro de séquence dans Set Ext Sequence.

4. Mettre sous tension la console DMX ou le contrôleur pyro.

5. Programmation

Programmer le CIRCLE FLAMER X-F1800 avec la console DMX.

6. Test de la fonction d'allumage du CIRCLE FLAMER X-F1800

Le test de la fonction d'allumage du CIRCLE FLAMER X-F1800 permet de vérifier si les allumeurs de chaque unité du X-F1800 fonctionnent correctement. Si l'interrupteur de sécurité reste en MODE TEST, la pompe ne fonctionnera pas, il n'y aura que l'allumage, mais pas de pulvérisation de carburant, donc pas de flammes générées.

7. Remplir le CIRCLE FLAMER X-F1800

Veuillez remplir la machine avec un carburant approprié. Les carburants suggérés pour le CIRCLE FLAMER sont ISOPAR, ISOPROPANOL, assurez-vous que la teneur en eau du carburant est inférieure à 0,5 %.

8. Mise à feu

a) Vérifiez que la zone d'isolement de sécurité prescrite est bien dégagée et qu'aucune personne, aucun animal ni aucun autre bien ne se trouve dans cette zone
b) Placez l'interrupteur de sécurité du CIRCLE FLAMER X-F1800 en MODE UTILISATEUR.

c) Pressuriser le CIRCLE FLAMER X-F1800.

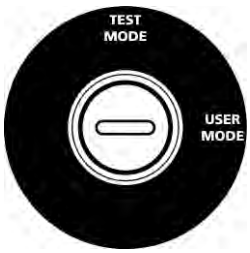

d) Lors de la mise à feu, l'opérateur doit toujours avoir une vue claire de l'appareil, afin de pouvoir arrêter immédiatement le spectacle en cas de danger.

9. **Dépressurisation**
   Dépressurisez tous les CIRCLE FLAMER après utilisation ou si vous ne les utilisez pas pendant une longue période au cours du spectacle

10. Mise hors tension
11. Mise hors tension de la console DMX
12. Mettre l'interrupteur de sécurité du CIRCLE FLAMER X-F1800 en MODE TEST
13. Éteindre le CIRCLE FLAMER X-F1800
14. Débrancher le câble d'alimentation et le câble DMX.

▵ Buses et remplacement des buses

Buses

Il existe deux types de buses pour le FLAMMEUR CERCLE. Buse M et Buse L.

Buse M : (configuration standard)

Flamme courte : 5-7m,

Flamme longue : 8-10m.

Buse L :

Flamme courte : 3-5m,

flamme longue : 6-8m.

OUTIL DE CHANGEMENT BUSE FLAMME

Utiliser une clé à douille hexagonale extérieure de 14 mm pour démonter la buse, nettoyer la buse et la douille de la buse à l'aide d'un pistolet à air (compresseur d'air), changer de buse et l'installer.

▵ Réglage de la position de l'allumeur

Lorsque vous changez de buse ou que l'allumage n'est pas bon, vérifiez la position du pôle d'allumage en fonction des paramètres ci-dessous. La position correcte du pôle d'allumage doit présenter un écart de 4± 0,5 mm d'une pointe à l'autre et un écart entre le pôle d'allumage et le flux de combustible de 4± 0,5 mm (buse M) ou de 2,5± 0,5 mm (buse L). Vérifier le taux de réussite de l'allumage après le réglage en procédant à une mise à feu.

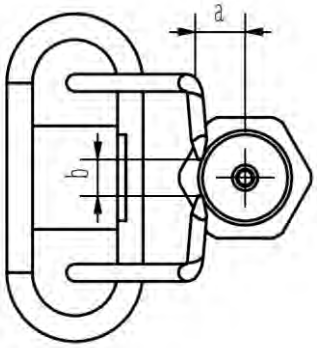

Buse	a (mm)	b (mm)	Flamme courte	Flamme Longue
M	4±0.5	4±0.5	5~7m	8~10m
L	2.5±0.5	4±0.5	3~5m	6~8m

Note : Débrancher le câble d'alimentation lors de l'entretien du flambeur.

Installation du couvercle étanche

Accrochez le couvercle étanche sur le panneau arrière du couvercle supérieur et fixez-le à l'aide de deux vis M5*10, comme indiqué sur l'image ci-dessous.

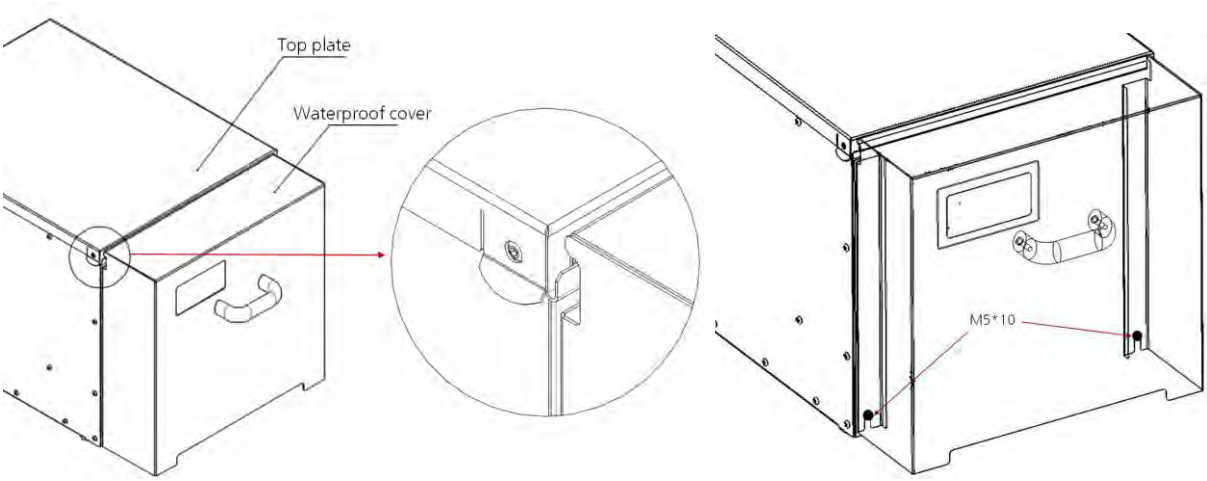

Recommandation pour la batterie

Le CIRCLE FLAMER peut être alimenté par une batterie, pour l'utilisation d'une alimentation par batterie : Le CIRCLE FLAMER X-F1800 est doté d'un circuit interne stable. Il doit être alimenté par une batterie dont la tension est supérieure à 12V. La vitesse d'entraînement du moteur ne changera pas en raison de la diminution de l'alimentation de la batterie.

Options de batterie : Batterie plomb-acide 12V (plus de 30AH, avec plus de 24h en veille). Pour les batteries au lithium, veuillez utiliser une batterie dont la sortie est supérieure à 30A. Type de prise : NEUTRIK-NL4FX, connecteur audio à 4 broches (1+ connecte l'anode 12V, 1- connecte la cathode 12V). Les câb on doivent être supérieurs à 14AWG. .

Maintenance

1. Pour maintenir le système en bon état de fonctionnement et de performance, il est recommandé de faire fonctionner l'appareil au moins une fois par mois.
2. Vérifier les sondes d'allumage avant et après chaque spectacle, s'il y a des corps étrangers dessus, veuillez les nettoyer.
3. Entretien de la buse : la buse doit être nettoyée de temps en temps, et il est recommandé de le faire une fois tous les six mois (en fonction de l'environnement et de la fréquence d'utilisation). Au cours de l'utilisation de l'équipement, si la forme de la flamme est gravement déformée ou si la conduite d'injection de carburant est gravement déformée ou grossière, la buse doit être immédiatement retirée pour être nettoyée. Si, après le nettoyage, le problème persiste, il convient de remplacer la buse par une nouvelle.
4. Entretien du joint torique : S'il s'avère que le joint torique de l'injecteur est endommagé ou vieillit lors du nettoyage de l'injecteur, le joint torique doit être remplacé à temps (matériau et taille du joint torique : joint torique en caoutchouc fluoré, le diamètre extérieur est de 14 mm, et le diamètre de la ligne est de 2 mm).

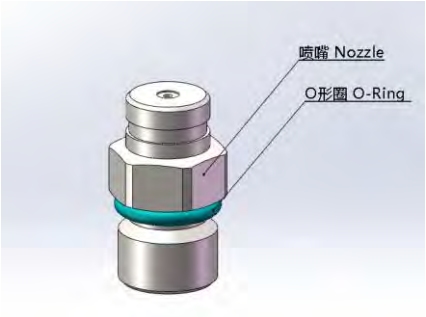

5. Conception d'entrée d'alimentation commutable, commutable entre 110V et 220V comme indiqué sur l'image ci-dessus (la tension est indiquée sur l'image). L'alimentation électrique est située sur le côté de la commande électrique, et vous devez retirer le couvercle avant de la mettre en marche.

Pièces détachées pour CIRCLE FLAMER X-F1800

Part. No.	Description	pcs / unit
RMWAS025	O ring for nozzle	1
RMBOT036	Safety ring	1
RMMET045	Safety rope	1
RMEMD062	Wireless receiver (for wireless control with FXcommander)	1
RMCAB057	DC patch cord, charge for wireless receiver	1
SFSMA002	nozzle M	1
SFSMA003	nozzle L	1
SFMET944	Nozzle disassemble tool	1
RMSMA215	Angle block assembly	2
RMSTE472		1
RMSTE473		1
SFMET455	Waterproof cover for control panel	1
SFCAB021	DMX cable, CCLINE-06, 6m	1
SFCAB022	DMX cable, CCLINE-06, 12m	1
SFCAB023	DMX cable, CCLINE-06, 18m	1

Instructions de garantie

- Nous vous remercions sincèrement d'avoir choisi nos produits, vous recevrez un service de qualité de notre part.
- La période de garantie du produit est d'un an. En cas de problème de qualité dans les 7 jours suivant l'expédition de notre usine, nous pouvons échanger un produit neuf de même qualité.
  de notre usine, nous pouvons vous échanger une machine neuve du même modèle.
- Nous offrons un service de maintenance gratuit pour les machines qui présentent un dysfonctionnement matériel (à l'exception des dommages causés à l'instrument par des facteurs humains) au cours de la période de garantie. Veuillez ne pas réparer l'appareil sans l'autorisation de l'usine.

Les situations suivantes ne sont PAS incluses dans le service de garantie :

- Les dommages causés par l'utilisation de carburants non qualifiés ;
- Les dommages causés par un transport, une utilisation, une gestion et un entretien inappropriés, ou les dommages causés par des facteurs humains ;
- Démonter, modifier ou réparer les produits sans autorisation ;
- Dommages causés par des raisons externes (foudre, alimentation électrique, etc.)
- Les dommages causés par une installation ou une utilisation incorrecte ;
- Pour les dommages non couverts par la garantie, nous pouvons fournir un service payant. Une facture est nécessaire pour toute demande de service d'entretien auprès de SHOWVEN.

DEMANDEZ VOS
PRIX PROFESSIONNELS !

SHOWVEN®

PREMIUM FACTORY SAS - DISTRIBUTEUR OFFICIEL
1 Route Neuve, 71710 MONTCENIS – FRANCE
Office +33 805 69 13 27 | +33 608 630 452
info@premiumfactory.eu | www.premiumfactory.eu